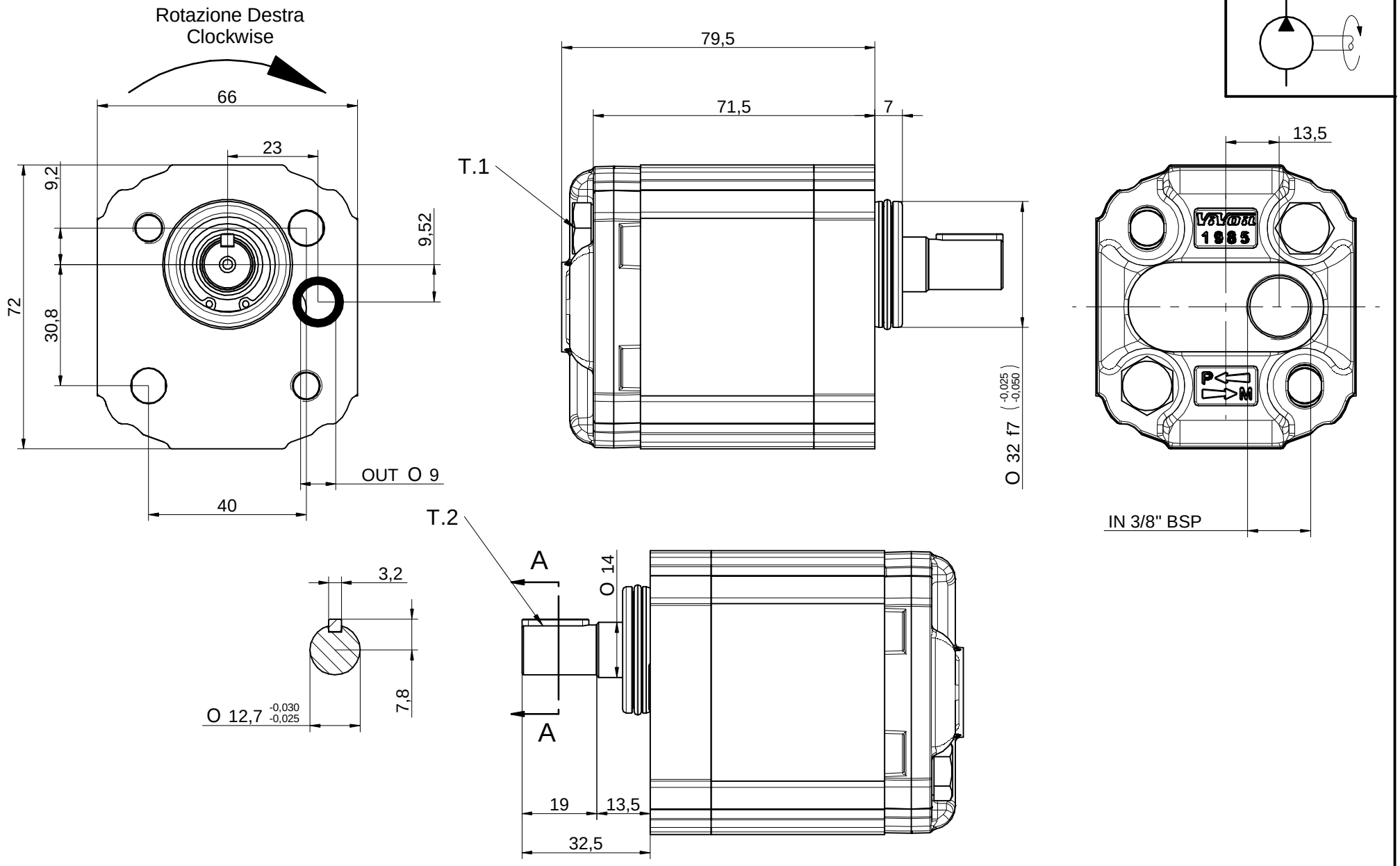

VIVOIL OLEODINAMICA VIVOLO s.r.l
Società a Socio Unico
www.vivoil.com
BUDRIO (BOLOGNA) ITALY
Tel +39 051.803689 Fax +39 051.800061

XV1P/1.7 - Ø32 BH /D OUT - CI002

Z - Z - IN 3/8"BPS

Data - Emissione
04/06/20

Disegno:
7P1844003

04/06/2020 fabrizioP:\database\SPECIALI\7P1844003\7P1844003.dft

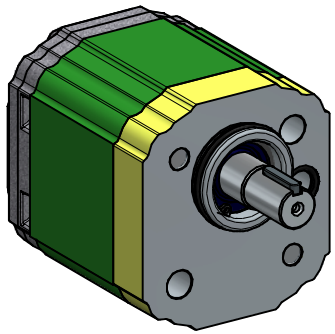

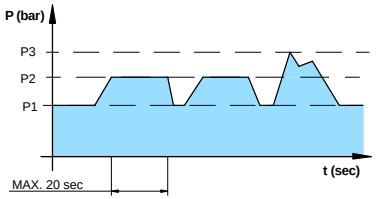

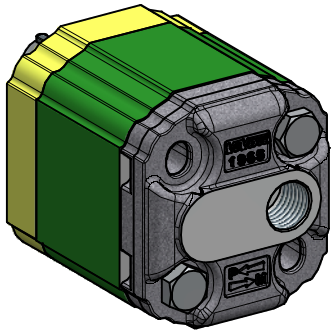

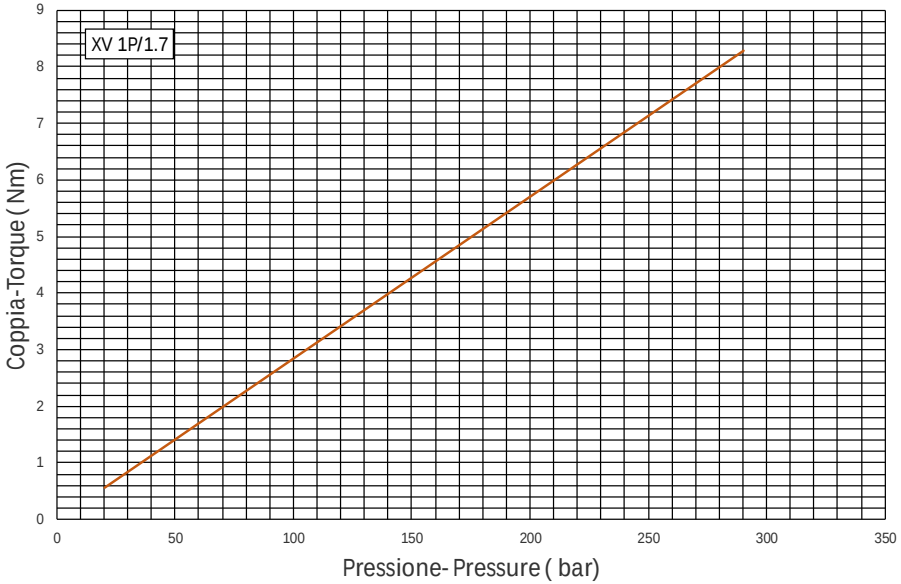

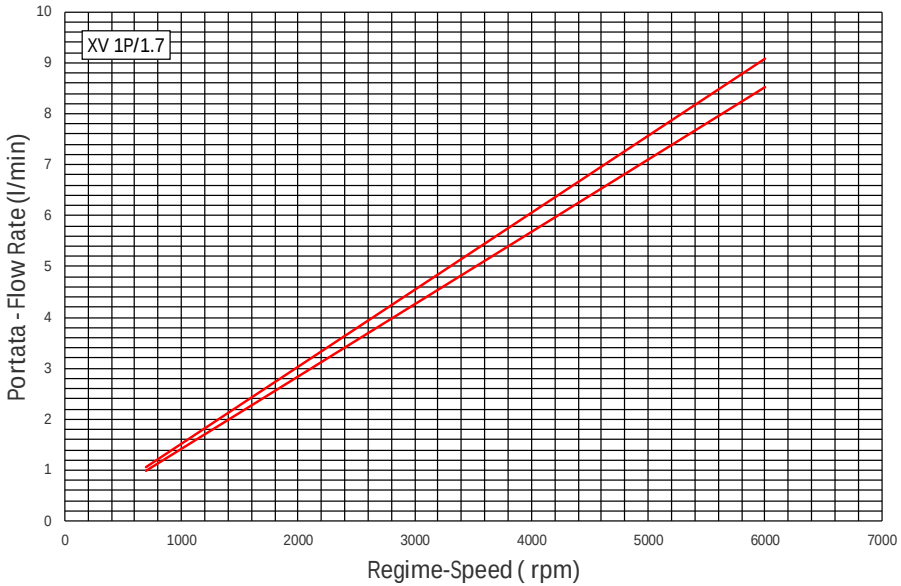

Verso di Rotazione Direction of Rotation		Destra Clockwise	
Cilindrata Displacement		1,56	Cm³/rev
Pressione massima continua Max continuous pressure	P1	250	bar
Pressione massima intermittente Max intermittent pressure	P2	270	bar
Pressione massima di picco Max peak pressure	P3	290	bar
Regime Min - Min Rpm		700	Rpm
Regime Max - Max Rpm		6000	Rpm
Pressione masima in aspirazione Max inlet pressure		0,6	bar
Tipo di oilo raccomandato Recommended oil type		Olio idraulico a base minerale Mineral-based hydraulic oil HLP HV (DIN 51524)	
Viscosità minima di esercizio Minimum operating viscosity		10	mm²/s
Viscosità massima di esercizio Minimum operating viscosity		100	mm²/s
Viscosità massima ammissibile all'avvio maximum admissible viscosity at stat-up		1500	mm²/s
Viscosità consigliata Raccomanded viscosity		20-100	mm²/s
Temperatura ambiente Ambient temperature		-20÷60	°C
Temperatura di esercizio del fluido Fluid operating temperature		-15÷80	°C
Temperatura di esercizio consigliata del fluido Raccomanded fluid operating temperature		30÷50	°C
Filtraggio fluido in ingresso Inlet fluid filtering		30÷60	µm
Filtraggio fluido in uscita Outlet fluid filtering		10÷25	µm
Guarnizioni Sales Type		NBR	
Depressione massima del fluido in ingresso Max inlet fluid pressure		-0,02÷0,08	bar
Impiego di Acqua -Glicol (HF-C) Use of Water-Glicoil (HF-C)		Max 1100 rpm Max 170bar	
Coppia serraggio viti Screw torque	T1	M8 - 24,5÷29,4	Nm
Coppia Massima Ammissibile sull'albero Admissible shaft torque	T2	32,8	Nm

VIVOIL OLEODINAMICA VIVOLO s.r.l
Società a Socio Unico
www.vivoil.com
BUDRIO (BOLOGNA) ITALY
Tel +39 051.803689 Fax +39 051.800061

XV1P/1.7 - Ø32 BH /D OUT - CI002

Z - Z - IN 3/8"BPS

Data - Emissione
04/06/20

Disegno:
7P1844003

04/06/2020 fabrizioP:\database\SPECIALP\7P1844003\7P1844003.dft